Arbeitsbereich max. ±50° von waagerechter Hebelstellung aus

Max. operating range ±50° degrees from horizontal lever position

Rayon d'action max. ±50° a partir de la position horizontale du levier

A munkatartomány a vízszintes Működtetőkar állástól indulóan max.±50°

Hebel und Markierung der Welle müssen immer in die gleiche Richtung weisen.

Lever and mark on the shaft must always point in the same direction.

Le levier et le repère sur l'axe doivent être orientés toujours dans la même direction.

A kar és a tengelyen lévő jel mindig ugyanabba az irányba kell mutassanak.

Beläften
Air admission
Admission d'air
Töltés

Entläften
Exhaust
Echappement
Légtelenítés

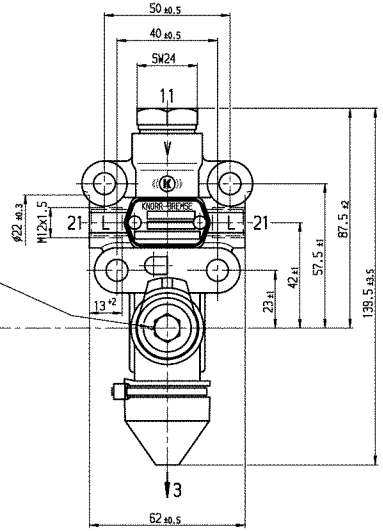

Zur Montage am Fahrzeug kann das Ventil mit einem Zylinderstift Ø4h8 x 20 DIN 7 fixiert werden.

For installation on the vehicle the valve can be fastened by means of a cylindrical pin ø4h8 x 20 DIN 7.

Pour le montage sur véhicule la valve peut être fixée à l'aide d'une goupille cylindrique ø4h8 DIN 7.

A szelepet a járműre szereléshez ø4h8x20 DIN 7 rögzítőszeggel lehet rögzíteni

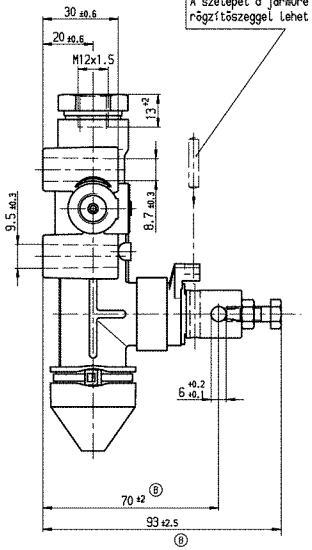

3;11;21= Anschlußbezeichnungen
Designations of connections
Désignations des raccords
Csatlakozó jelölések

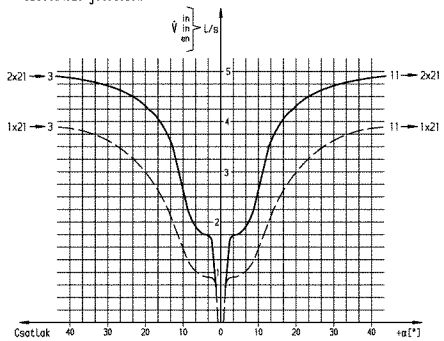

Zeichenerklärung
Legend:
Légende:
Jelmagyarázat:

V̇= Volumenstrom entspannter Luft vom Anschluß 11 zu den Anschlüssen 21 bzw. von den Anschlüssen 21 zur Entläftung 3; bei einem Primärdruck von 6 bar.

Flow rate of atmospheric air from connection 11 to connections 21 or from connections 21 to exhaust 3; at inlet pressure of 6 bar.

Débit d'air atmosphérique du raccord 11 aux raccords 21 ou des raccords 21 à l'échappement 3; à une pression d'alimentation de 6 bar.

Az expandált levegő térfogatáramlása a 11 jelű csatlakozótól a 21 jelű csatlakozókhoz ill. a 21 jelű csatlakozóktól a 3 jelű Légtelenítéshez 6 bar primernyomásnál.

+α= Verdrehwinkel des Mitnehmers in Beläftungsrichtung (Heben).
Rotation angle of carrier in direction pressurization (lifting).
Angle de rotation de l'entraineur en direction alimentation (levage).
A Menesztő elforgatási szöge a feltöltés irányába (emelés)

-α= Verdrehwinkel des Mitnehmers in Entläftungsrichtung (Senken).
Rotation angle of carrier in direction venting (lowering).
Angle de rotation de l'entraineur en direction évacuation (abaissement).
A Menesztő elforgatási szöge a légtelenítés irányába (süllyesztés)

--- Volumenstrom durch 1 Anschluß
Flow rate through 1 port
Débit d'air par 1 orifice
Térfogatáramlás 1 csatlakozón

—— Volumenstrom durch 2 Anschlässe
Flow rate through 2 ports
Débit d'air par 2 orifices
Térfogatáramlás 2 csatlakozón

Schaltzeichen
Graphic symbol
Symbole graphique
Kapcsolási jel
} DIN ISO 1219

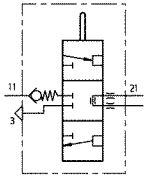

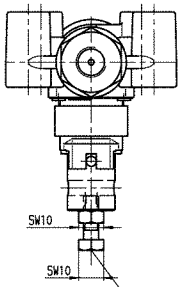

SW =Width across flats
Cote sur plats
SW =Kulcsnyílás

Anziehdrehmoment
Tightening torque
Couple de serrage
Meghózási nyomaték
} 10±1 Nm

Zulässige Undichte bei max. Betriebsdruck
Permissible Leakage at max. operating pressure
Fuite admissible pour pression de service max.
Megengedett tömítetlenség max. Üzemi nyomásnál
} V̇n ≦ 10cm³/min.

Max. Anziehdrehmoment für Anschlußgewinde nach DIN 3853
Max. tightening torque for connecting thread according to DIN 3853
Couple de serrage max. pour raccord filetę selon DIN 3853
Max. meghózási nyomaték a DIN 3853 szerinti csatlakozó menetekhez
} M12x1,5=25Nm

Kennzeichnung der Anschlässe nach
Designation of connection ports according to
Designation des raccords selon
Csatlakozók jelölése DIN ISO 6786 szerint.
} DIN ISO 6786

(V) 11= Energiezufluß
Air input
Alimentation
Energiabevezetés

(L) 21= Energieabfluß
Air outlet
Utilisation du fluide
Energiakivezetés

3= Entläftung
Exhaust
Echappement
Légtelenítés

Max. Betriebsdruck
Max. operating pressure
Pression de service max.
Max. Üzemi nyomás
} 12.5 bar (Überdruck) (gauge) (pression relative) (túlnyomás)

Medium / Medium / Fluide / Közeg } Luft / air / air / levegő

Thermischer Anwendungsbereich
Temperature range
Plage de température
Alkalmazási hőfoktartomány
} -40°C bis +80°C / -40°C to +80°C / -40°C à +80°C / -40°C-tól +80°C-ig

SV1395-I/94616			0.4
Sach-Nr. dargestellter Gruppen / Tipus			Gewicht in kg 50kg

Sach-Nr dargestellter Gruppen

		KECS	Datum	Name
		Bearb.	16.03.89	Kalliwoda
		Gepr.	17.03.89	Pellkeuer
02	Y186196	Norm.	23.09.92	HAMATSCH.
01	H-0261	CAD - Zeichnung		
00	Freigabe	05.06.14	Maj	L
B	-------	05.08.97	Fehér	
A	-------	12.04.89	Kirbr.	
		16.03.89	Kall.	
Zust.	Änderung	Datum	Name	

KNORR-BREMSE AG
Ursprr. 1C50325

Ausgabe
Datum
Maßstab 1:1 Gewicht kg
Werkstoff
Rohteil-Nr.

Luftfederungsventil
Valve de nivellement
Suspension levelling valve
Légrugószelep
SV13..

1C51461 (DT,EN,FR,UN)

Blatt 1 / 1 Bl.

Ers.f.: Ers.d.:

Weitergabe sowie Vervielfältigung dieser Unterlage, Verwertung und Mitteilung ihres Inhalts nicht gestattet, soweit nicht durch schriftliche Zusicherung eines Lizenzvertrages und Schutzrechts. Alle Rechte für den Fall der Patenterteilung oder Gebrauchsmuster-Eintragung vorbehalten.