SURFACE PROTECTION		
SI.No.	JED	DESCRIPTION
I	JED-739-3	ZINC NICKEL PASSIVATION
II	JED-240-3	POWDER COATING
III	JED-259-1	CHROMATING
IV	-	PLASTIC/RUBBER
V	JED-371-0	PHOSPHATING AND OILING
VI	JED 240-1	PAINTING
VII	JED 007-3 (K)	ANODIZING

SAFETY CHARACTERISTICS 11
SIGNIFICANT CHARACTERISTICS 5

MEDIUM : AIR
MEDIUM : LUFT
FLUIDE : AIR
FLUIDO : ARIA

NOMINAL DIAMETER FOR INLET PORTS :
NENNWEITE : MIN Ø9
DIAMETRE NOMINAL :
DIAMETRO NOMINALE :

THERMAL RANGE OF APPLICATION :
THERMISCHER ANWENDUMGSBEREICH : -40°C.....+80°C
BAMME D'APPLICATION TERMIQUE :
CAMPO DI APPLICAZIONE TERMICA : <1>

11 STROKE :
HUB : 57 mm min. <1>
COURSE :
CORSA :

12 STROKE :
HUB : 57 mm min. <1>
COURSE :
CORSA :

DEFLECTION : AT STROKE
(2) AUSLENKUNG : 4° max BEI HUB 0 mm
DEFLEXION : A COURSE
EEVIAZION : A CORSA

WIDTH ACROSS FLATS
SW = SCHLUESSELWEITE <2>
SURPLATS
LAGHEZZA IN CHIAVE

(1) OPEN BREATHER HOLE
OFFEN ATMUNGSBOHRUNGO
VERT TRCU RENIFLEUR
APERTO FORO RESPIRATORE

(3) TO BE ASSEMBLED IN CYLINDER HOLE
(K) AFTER REMOVAL OF RELEASE BOLT

MONTAGE IM ZYLINDER
NACH DEM ENTFERNEN DER SCHRAUBE

A ASSEMBLER DANS LE TROU DE CYLINDRE
APRÈS LE DÉPOSE DU BOULON DE CAGING

DA MONTARE NEL FORO DEL CILINDRO
DOPO LA RIMOZIONE DEL BULLONE DI RILASCIO

BASIC VIEWS FOR REPRESENATITION PURPOSE ONLY
FOR ACTUAL ORIENTATION SEE TABULATION

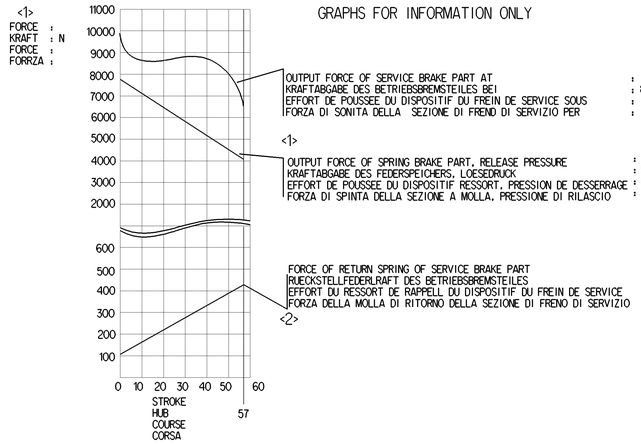

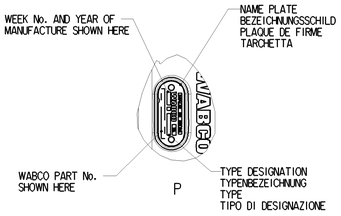

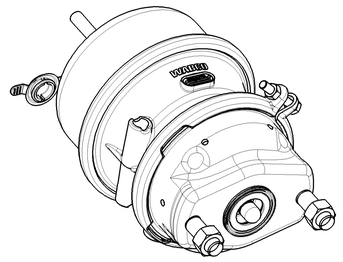

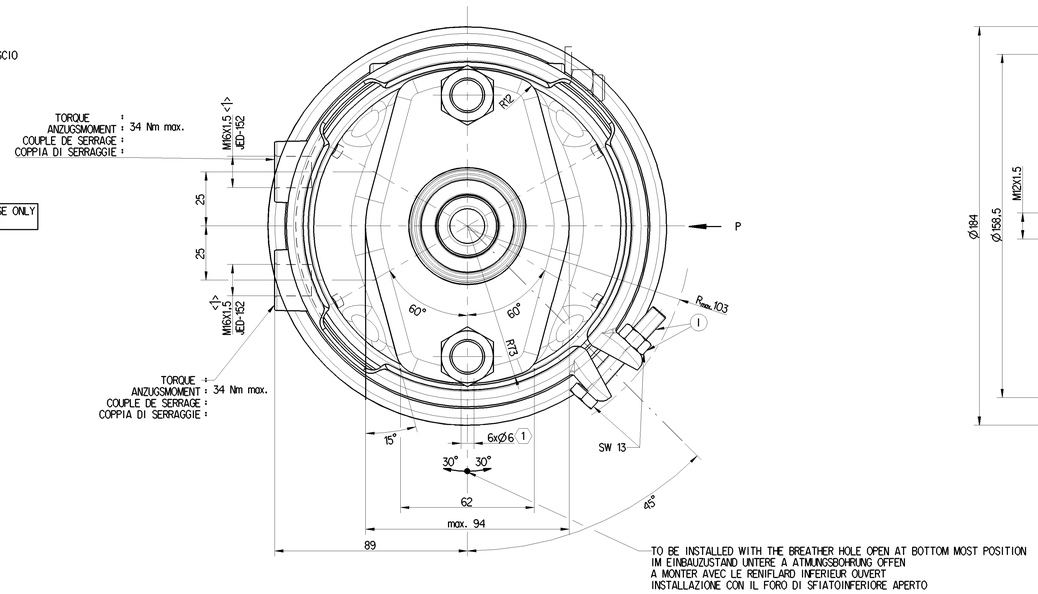

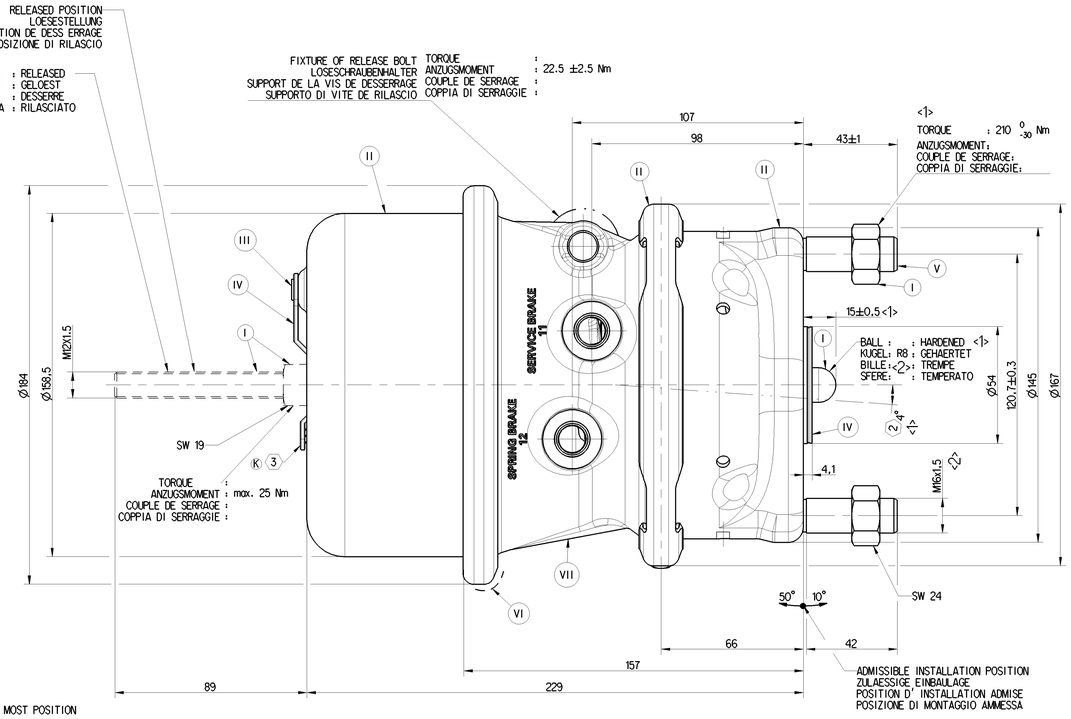

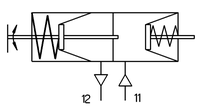

AIR VOLUME OF SERVICE BRAKE PART AT 2/3 STROKE :
HUBVOLUMEN DES BETRIEBSBREMSTEILES BEI 2/3 HUB
VOLUME D' AIR DU DISPOSITIF DU FREIN DE SERVICE A 2/3 DE LA COURSE : 510 cm^3
VOLUME D' ARIA DELLA SEZIONE A MOLLA :

PORT : SERVICE BRAKING SYSTEM, WORKING PRESSURE :
ANSCHLUSS : 11 BETRIEBSBREMSANLAGE, BETRIEBSDRUCK : Pmax 10.5bar (TEMPORARILY (KURZZEITIG : Pmax 13 bar)
ORIFICE : DISPOSITIF DE FREINAGE DE SERVICE, PRESSION D'UTILISATION (DE COURTE DUREE
ORIFIZIO : DISPOSITIVO DI FRENATURA DI SERVIZIO, PRESSIONE DI ESERCIZIO (BREVE TEMPO SOLO

PORT : SPRING BRAKE CYLINDER WORKING PRESSURE :
ANSCHLUSS : 12 BETRIEBSBREMSANLAGE, BETRIEBSDRUCK : Pmax 8.5 bar (TEMPORARILY (KURZZEITIG : Pmax 10 bar)
ORIFICE : CYLINDRE A RESSORT, PRESSION, D'UTILISION (DE COURTE DUREE
ORIFIZIO : CILINDRO A MOLLA, PRESSIONE DI ESERCIZIO (BREVE TEMPO SOLO

925 384 017 0	NO	-6.65
925 384 010 0	YES	-6.7
WABCO PART No.	MOUNTING NUT (2x)	MASS (Kg)

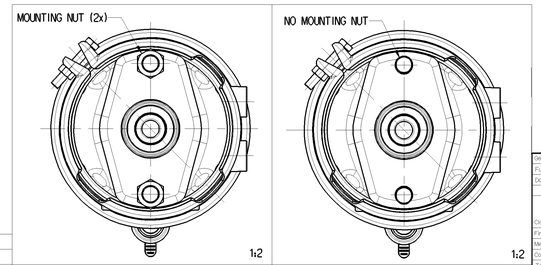

General Specifications JED-334-1 , Size ISO 14405 LP								
Further Technical Data: 925 384 000 0								
Doc. Code: C335				Sheet: 1		To 6		
General Tolerances JED-261								
		Range of Nominal Dimensions (± mm)						
Class 1)		≤ 50	> 50 ≤ 180	> 180 ≤ 400	> 400			
Fine		0.5	1.0	1.5	2.0			
Medium	X	1.0	2.0	3.0	4.0	±3°		
Coarse		2.0	3.5	5.0	6.5			
Tapped Holes acc. JED-152								
1) Tolerance Class Applied Crossmarked								

Copyright WABCO®			WABCO
Date	Drawn	Signature	DOUBLE DIAPHRAGM TRISTOP 16/24
2021-09-01	Mani		DOPPELMEMBRAN-TRISTOP
	Checked		TRISTOP A DOUBLE DIAPHRAGME
2021-09-01	Senthilkumar		TRISTOP A DOPPIA DIAFRAMMA
Senthilkumar			
Mass	Scale	Material No.	Date of first issue: 2010-09-25
REFER TABLE	1:1 (1:2)	925 384 010 0	Doc.Code: 053 / Language: ML / Sheet: 1/1
Size	CAD System		
A 0	CREO	ECN No.: 508323 / Revision: 3 K / Techn. Resp.: 5421	Replacement for: 884 013 878 0

100mm

Tutti i diritti, ivi compresi quelli di traduzione, di riproduzione e di adattamento totale o parziale con qualsiasi mezzo, sono riservati per tutti i paesi secondo le norme vigenti. Il presente documento non può essere ceduto a terzi, né copiato o in altro modo messo a disposizione di terzi, né usato per scopi concorrenziali o altrimenti diversi da quelli per i quali è stato fornito.
Copyright of this document and rights to sellers and the use of communication of the contents thereof are forbidden without express authority. Offenders are liable to the payment of damages. All rights are reserved in the event of the grant of a patent or registration of a utility model or design.
Questo documento è proprietà esclusiva della WABCO. Non può essere ceduto a terzi, né copiato, né usato per scopi concorrenziali o diversi da quelli per i quali è stato fornito. Tutti i diritti sono riservati in caso di rilascio di brevetto, di registrazione di modello di utilità o di disegno o modello.