Ø 11f11	-0.016 / -0.126
Ø 13H11	+0.110 / 0

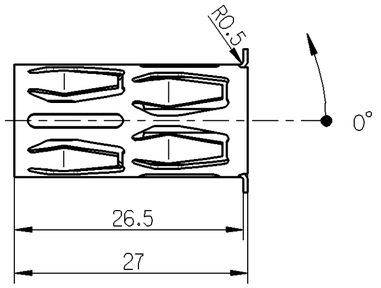

INSTALLATION POSITION
EINBAULAGE
POSITION D' INSTALLATION
POSIZIONE DI MONTAGGIO } 0° - 90°

CLAMPING FORCE
KLEMMKRAFT
FORCE DE SERRAGE
FORZA DI SERRAGGIO } 80 $^{+60}_{-20}$ N (IM HALTEBEREICH) Ⓐ

MATERIAL
WERKSTOFF
MATIERE
MATERIALE } JED-385 (Cu Be 2, 1/4 HART AUSGELAGERT AUF 1300 N/mm²)

THERMAL RANGE OF APPLICATION
THERMISCHER ANWENDUNGSBEREICH
GAMME D'APPLICATION THERMIQUE
CAMPO TERMICO D'APPLICAZIONE } -40°C...+180°C

GREASE IN BORE PERMISSIBLE
FETTEN IN DER BOHRUNG ZULAESSIG
GRAISSE DANS L'ALESAGE ADMISE
AMMESSO GRASSO NEL FORO } JED-564

RESISTANT TO
BESTAENDIG GEGEN
RÉSISTANT À
RESISTENE A } AIR, MINERAL OIL, WATER, PETROL, DIESELOIL, SALT SPRAY
LUFT, MINERALOEL, WASSER, BENZIN, DIESELOEL, SALZSPRUEHNEBEL
AIR, HUILE MINÉRALE, EAU, ESSENCE, GASOIL, BROUILLARD SALIN
ARIA, OLIO MINERALE, ACQUA, BENZINA, GASOLIO, NEBBIA SALINA

FOR FURTHER TECHNICAL DATA SEE PRODUCT SPECIFICATION
WEITERE TECHNISCHE DATEN SIEHE PRODUKT SPEZIFIKATION
POUR AUTRES DONNEES TECHNIQUES VOIR PRODUCT SPECIFICATION
PER ULTERIORI DATI TECNICI VEDERE SPECIFICA DI PRODOTTO } 899 759 882 4

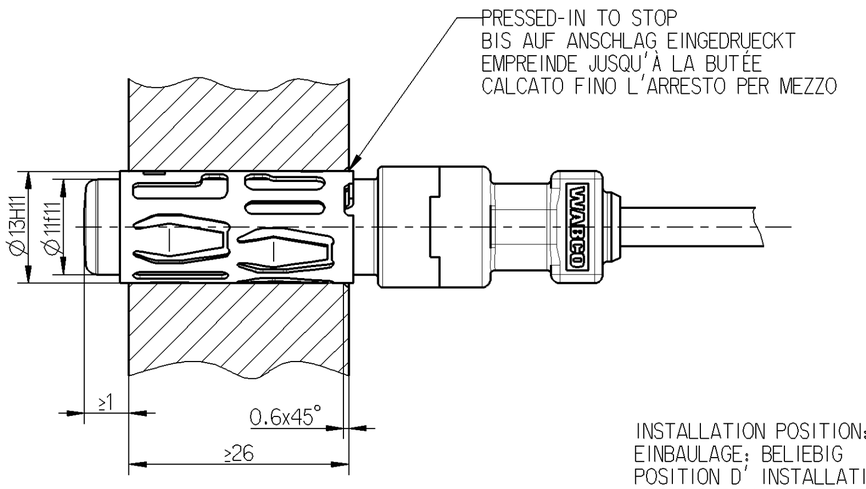

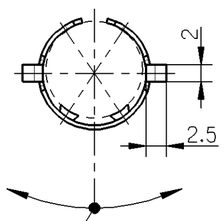

INSTALLATION POSITION: OPTIONAL
EINBAULAGE: BELIEBIG
POSITION D' INSTALLATION: À VOLONTÉ
POSIZIONE DI MONTAGGIO: A SCELTA

1:1

112800	1x A	2007-03-19
DCN-No.	Rev.	Date
State of Revision		

General Specification: JED-334-O
Further Technical Data:
Doc. Code: Sheet: To

General Tolerances JED-261

Class 1)		Range of Nominal Dimensions (± mm) ≤ 50	> 50 ≤ 180	> 180 ≤ 400	> 400	∡
Fine		0.5	1.0	1.5	2.0	±3°
Medium	X	1.0	2.0	3.0	4.0	
Coarse		2.0	3.5	5.0	6.5	

Tapped Holes acc.
1) Tolerance Class Applied Crossmarked

Copyright WABCO ®

	Date	Signature
Drawn	2006-02-08	Harnischmacher
Checked	2006-03-29	Hoefler
Expert	Hoefler	

WABCO

CLAMPING BUSH
KLEMMBUCHSE
BAGUE DE SERRAGE
BUSSOLA DI SERRAGGIO

Mass	Scale	Material No.	WABCO Id. No.: 8997598824		
0.003 KG	2:1 1:1	899 759 882 4	Doc.Code 605	Language en/de fr/it	Sheet 1/1
Size A 2	TRI 530		Function Code	CAD System Pro/E	Prod.Type 1 2 X
			Replacement for		

100mm

Toute Communication ou reproduction de ce document, toute exploitation ou communication de son contenu sont interdites, sauf autorisation expresse. Tout manquement à cette règle constitue un abus évident et expose son auteur au versement de dommages et intérêts. Tous droits de propriété industrielle réservés, notamment en matière de brevets et de modèles.

Weitergabe sowie Vervielfältigung dieser Unterlage, Verwertung und Mitteilung ihres Inhalts nicht ausdrücklich zugestanden. Zuwiderhandlungen stellen einen offensichtlichen Missbrauch dar und verpflichten zu Schadensersatz. Alle Rechte für den Fall der Patenterteilung oder Gebrauchsmuster-Eintragung vorbehalten.

Non è permessa consegnare a terzi o riprodurre questo documento, ne utilizzarne il contenuto o renderlo comunque noto a terzi senza autorizzazione esplicita. Ogni infrazione costituisce un evidente abuso e comporterà il risarcimento dei danni subiti. Tutti i diritti, derivanti da brevetti o modelli, sono riservati.

Copying of this document and giving it to others and the use or communication of the contents thereof, are forbidden without express authority. Offenders are liable to the payment of damages. All rights are reserved in the event of the grant of patent or registration of a utility model or design. This document is the subject of copyright.

drw: 8997598824_____605 / Version: A.1 / stdts: Approved / mdl: 8997598824_____Z01