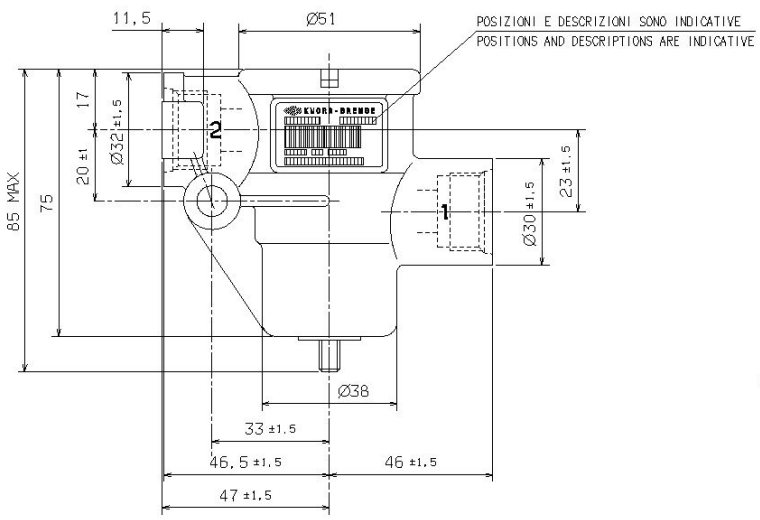

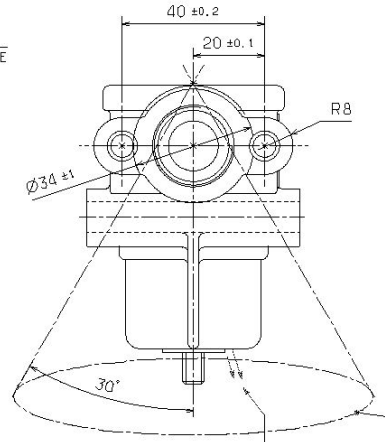

POSIZIONE DI MONTAGGIO AMMESSA
PERMISSIBLE FITTING POSITION
POSITION DE MONTAGE ADMISSIBLE
ZULAESSIGE EINBAULAGE

SCARICO
EXHAUST
ECHAPPEMENT
ENTLUFTUNG

INSENSIBILITA' DI RIALIMENTAZIONE CON FORO
UNSENSIBILITY BEFORE REFILLING WITH HOLE
INSENSIBILITE' DE RIALIMENTATION AVEC TROU
DRUCK DIFFERENZ BEI RUCKSTROMUNG MIT DUSE

Ø 0,3 mm.
Δ P2 ≤0,4 bar

[2]
INDICE DI CRITICITA' SEC. NORMA RVI 00.10.4021/E
CRITICALITY INDEX ACCORDING TO NORM RVI 00.10.4021/E
INDICE CRITICITE' CONFORMEMENT A LA NORME RVI 00.10.4021/E
KRITIZITAT INDEX IM VEREINBARUNG MIT DEM VORSCHRIFT RVI 00.10.4021/E

PRESSIONE DI ALIMENTAZIONE P1=12.5 bar MAX-IN CASO DI AVARIA P1=18 bar MAX
SUPPLY PRESSURE P1=12.5 bar MAX -IN FAILURE P1=18 bar MAX
SECTION DE PASSAGE P1=12.5 bar MAX - EN CASE DE DEFAILLANCE P1=18 bar MAX
ENTLUEFTUNGSQUERSCHNITT P1=12.5 bar MAX-IM FEHLERFALL P1=18 bar MAX

AC157C	$10^{+2.5}_{-0}$ bar	$8^{+0}_{-0.4}$ bar	10 bar	$9,5^{\pm 0,5}$ bar	7420860687
KNORR-BREMSE S.A.C. Designazione Designation Designation Bezeichnung	P1 Pressione di alimentazione Service pressure Pression de serv. Betriebsdruck	[2] P2 S/C Taratura con Setting with Tarage avec Einstellung mit	P1	Inizio apertura valvola di sicurezza Safety valve opening start Debut ouverture soupape de sûreté Auslass öffnet sicherheitsventi	CLIENTE CLIENT CUSTOMER KUNDE Designazione Designation Designation Bezeichnung

SPAZIO RISERVATO ETICHETTA CLIENTE

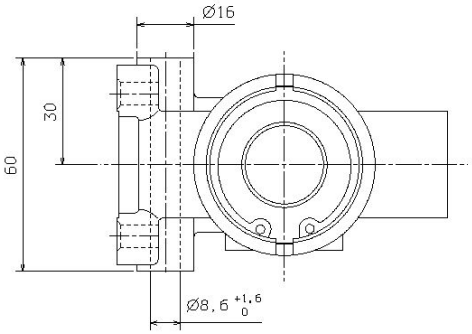

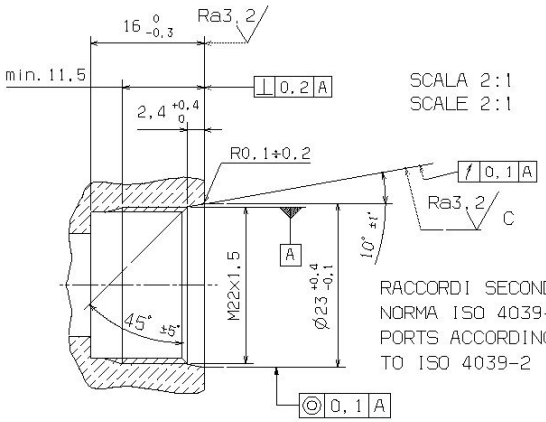

SCALA 2:1
SCALE 2:1

RACCORDI SECONDO
NORMA ISO 4039-2
PORTS ACCORDING
TO ISO 4039-2

TEMPERATURA DI IMPIEGO	-40 ÷ +80°C
WORKING TEMPERATURE	
PLAGE TE TEMPERATURE	
THERMISCHER ANWENDUNGSBREICH	

FLUIDO	ARIA
MEDIUM	AIR
FLUIDE	AIR
MEDIUM	LUFT

SEZIONE DI PASSAGGIO	78,5 mm² (Ø10 mm.)
SUPPLY CROSS SECTION	
SECTION DE PASSAGE	
ENTLUEFTUNGSQUERSCHNITT	

PROTEZIONE NEBBIA SALINA 400 h SU PEZZI ESTERNI DI ACCIAIO
PROTECTION 400 h SALT SPRAY TEST ON EXTERNAL STEEL PARTS
PROTECTION 400 h BS SUR PIECES ACIER EXTERNES
SALZSPRUHTEST 400 Std AUF AUSSENTEILE AUS STAHL

COPPIA DI SERRAGGIO
TIGHTENING TORQUE
COUPLE DE SERRAGE
ANZIEHDREHMOMENT
MAX 60 Nm

1	ALIMENTAZIONE
	SUPPLY
	ALIMENTATION
	ENERGIEZUFFLUSS

2	UTILIZZAZIONE
	DELIVERY
	UTILISATION
	ENERGIEABFLUSS

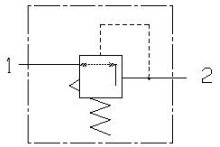

SIMBOLO SECONDO
SYMBOL BY
SYMBOLE SELON
SYMBOL NACH
ISO 1219

0C/C
1S/C

[2]=S/C

VARIANTI	0	P98010 - EMESSO ERA 50616381 (DFR9607D) IL 02/02/98 PASSONI	1 P98021 - P1 ERA 8.4
IL 02/03/98 PASSONI	002	06146 - INSERITO TARGHETTA CON CODICE A BARRE, ELIMINATA TARGHETTA RVI (24/11/05 Schlinck)	
003	06006	-RIF. CLIENTE ERA 50102608 93; AGGIUNTO [2] S/C, AGGIORNATO RACCORDI SECONDO NORMA ISO4039-2	
ED AGGIUNTO VISTA X PER DIFFERENTE POSIZIONAMENTO TARGHETTA ADESIVA (30.01.06 PANZERI)			
004	08049	-SOSTITUITO TARGHETTA METALLICA CON POLIESTERE AUTOADESIVO, TOLTO TARGHETTA D' IDENTIFICAZIONE E	

VARIANTI	VISTA X. (19-06-08 DE PIETRI)

LA KB-SAC SI RISERVA, A TERMINE DI LEGGE LA PROPRIETA' DEL PRESENTE DISEGNO CON DIVIETO DI RIPRODURLO O COMUNICARLO A TERZI SENZA SUA AUTORIZZAZIONE

PER ERRORI AMMISSIBILI, PER QUOTE SENZA TOLLERANZA E ALTRE PRESCRIZIONI GENERALI VEDERE LA SPECIFICA UNI 75684.

DISEGNATO AL CALCOLATORE

DENOMINAZIONI ALTRE

DRUCKMINDERER
PRESSURE REDUCER
DETENDEUR DE PRESSION

CLASSE FUNZIONALE 2		MASSA Kg0.330	
PRESCRIZ. PARTIC.			
DISEGNO A NORME UNI - DIMENSIONI IN mm.			
DISEGNATO	PASSONI	02/02/98	SCALA 1 : 1
CONTROLLATO	RAPA	03/02/98	
NORMAZIONE	LUBERT	03/02/98	

KNORR-BREMSE
SISTEMI PER AUTOVEICOLI COMMERCIALI S.p.A.

DENOMINAZIONE
RIDUTTORE DI PRESSIONE

CATALOGO	FOGLIO	N° DISEGNO	FORMATO
AC157C	INGOMBRO	65015703	A2