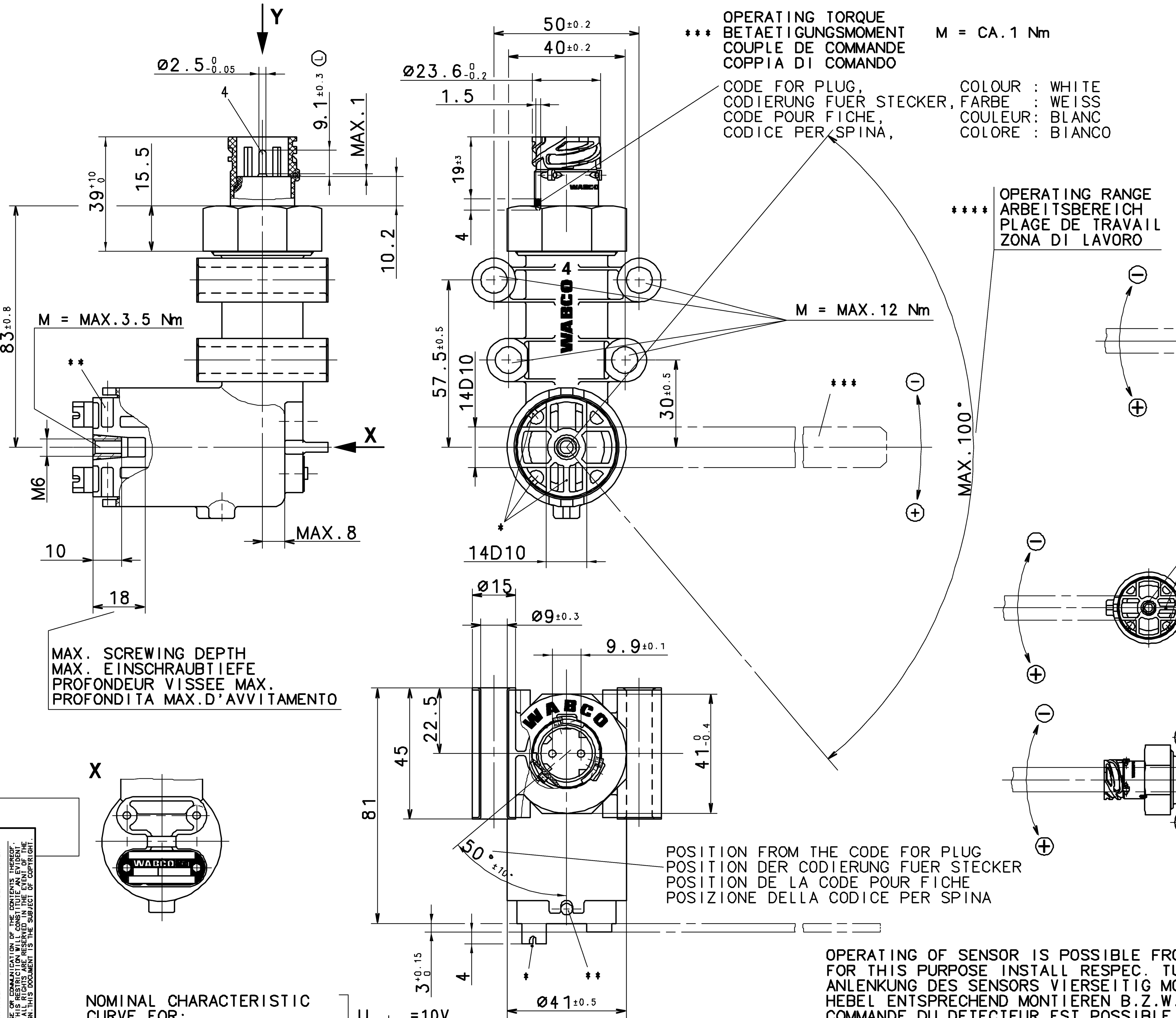

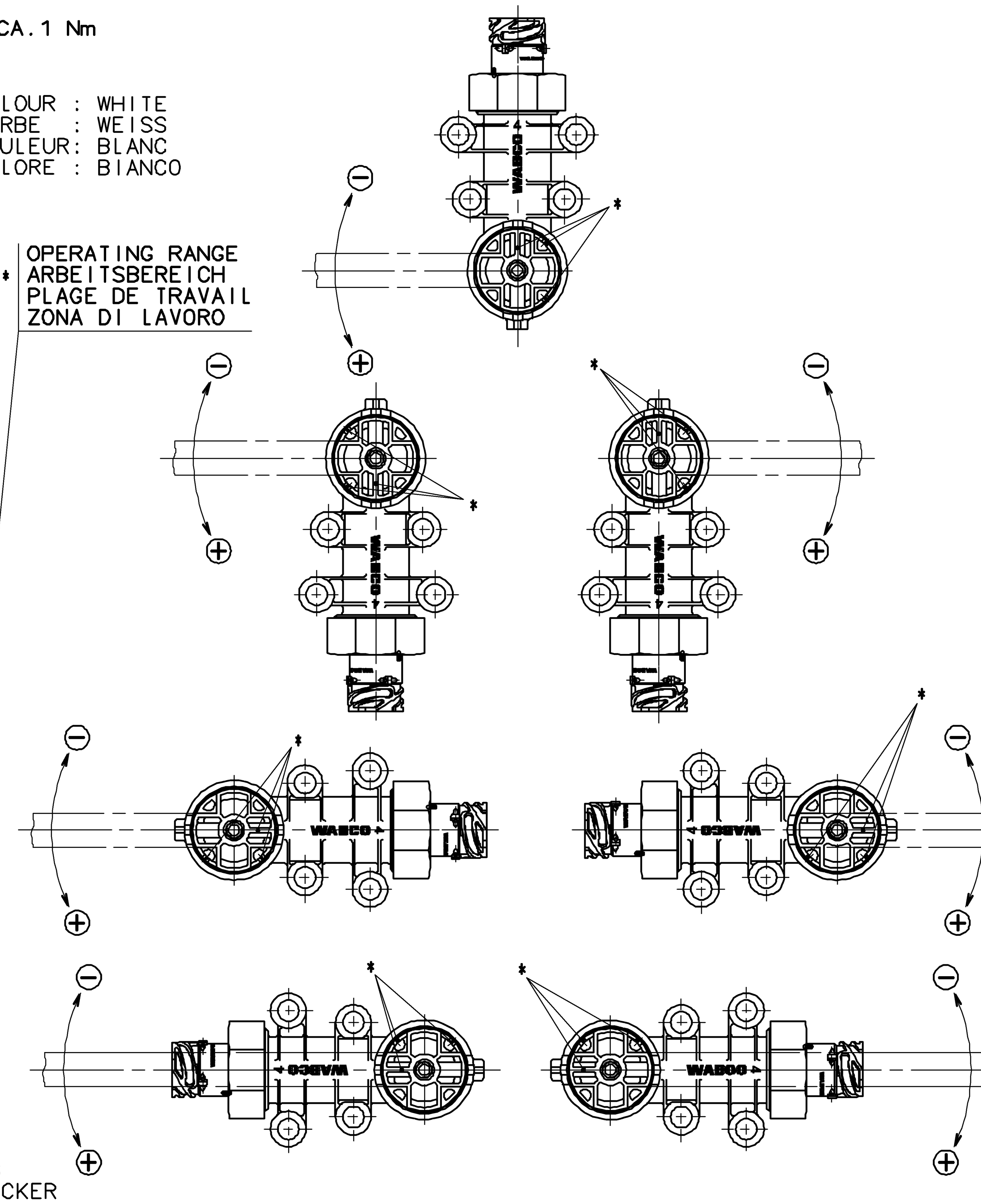

MEASURING PRINCIPLE / MESSPRINZIP / PRINCIPE DE MESURE / PRINCIPIO DI MISURA: INDUCTIVE / INDUKTIV / INDUCTIF / INDUTTIVO

SUPPLY VOLTAGE / SPEISESPANNUNG / TENSION D'ALIMENTATION / TENSIONE D'ALIMENTAZIONE: PULSE / IMPULS 5...15 V DC / IMPULSION / IMPULSO

CURRENT CONSUMPTION / STROMAUFNAHME / CONSOMMATION DE COURANT / ASSORBIMENTO DI CORRENTE: MAX.100 mA

THERMAL RANGE OF APPLICATION UNDER NORMAL AMBIANT CONDITIONS / THERM.ANWENDUNGSBEREICH UNTER NORMALEN UMGEBUNGSBEDINGUNGEN / PLAGE DE TEMPERATURES SOUS DES CONDITIONS AMBIANTES NORMALES / CAMPO D'APPLICAZIONE TERMICA NELLE NORMALI CONDIZIONI AMBIENTALI: -40°...+80°

SHORT TIME HEAT RESISTANCE: 110°C FOR MAX.1h
KURZZEITIGE WAERMEBESTAENDIGKEIT: 110°C FUER MAX.1h
RESISTANCE THERMIQUE TEMPORAIRE: 110°C POUR 1h MAX.
RESISTENZA TERMICA PER BREVE PERIODO: 110°C PER 1h MAX.

MAINTENANCE REQUIREMENTS: CONE
WARTUNGSANFORDERUNGEN: KEINE
ENTRETIEN: NON
MANUTENZIONE: NON

INSTALLATION LIMITATIONS: NONE
EINBAUBESCHRAENKUNGEN: KEINE
RESTRICTIONS D'INSTALLATION: NON
LIMITAZIONE DI MONTAGGIO: NON

AMBIENT MEDIUM: AIR (WATER-,OIL AND DUST CONTAINING)
UMGEBUNGSMEDIUM: LUFT (WASSER-,OEL-UND STAUBHALTIG)
FLUIDE AMBIANTE: AIR (CHARGE D'EAU,D'HUILE ET DE POUSSIERE)
FLUIDO AMBIENTE: ARIA (ACQUOSO,OLEIFERO E POLVEROSO)

TYPE OF PROTECTION ACC. TO DIN 40050: COMPLETE DEVICE
SCHUTZART NACH DIN 40050 KOMPLETTES GERAET IP 6K9K
MODE DE PROTECTION SUIVANT DIN 40050: APPAREIL COMPLET
TIPO DI PROTEZIONE SECONDO DIN 40050: APPARECCHIO COMPLETO

C

: ELECTRICAL CONNECTION WITH INSTALLED PLUG
: ELEKTRISCHER ANSCHLUSS MIT MONTIERTEMTEM STECKER IP 6K7
: CONNEXION ELECTRIQUE AVEC MONTE DE FICHE
: CONNESSIONE ELETTRICO CON MONTATO DI SPINA

NOMINAL CHARACTERISTIC CURVE FOR: / NENNKENNLINIE FUER: / COURBE CARACTERISTIQUE NOMINALE POUR: / CURVA CARATTERISTICA NOMINALE PER:
U_{pulse} = 10V
I_{const} = 45mA
T = 25°C
****

WITH TESTING DEVICE:
MIT PRUEFGERAET: 446 102 001 0
AVEC APPAREIL A ESSAYER:
CON APPARECCHIO DI PROVA:

THE CHARACTERISTIC AND THE WORKING RANGE ARE A FUNCTION OF U_{pulse} AND I_{const}
**** KENNLINIE UND ARBEITSBEREICH SIND FUNKTION VON U_{pulse} UND I_{const}
LA CARACTERISTIQUE ET LA PLAGE DE TRAVAIL VARIENT EN FUNCTION DE U_{pulse} ET I_{const}
LA CARATTERISTICA E IL CAMPO DI LAVORO CAMBIANO IN FUNZIONE DI U_{pulse} E I_{const}

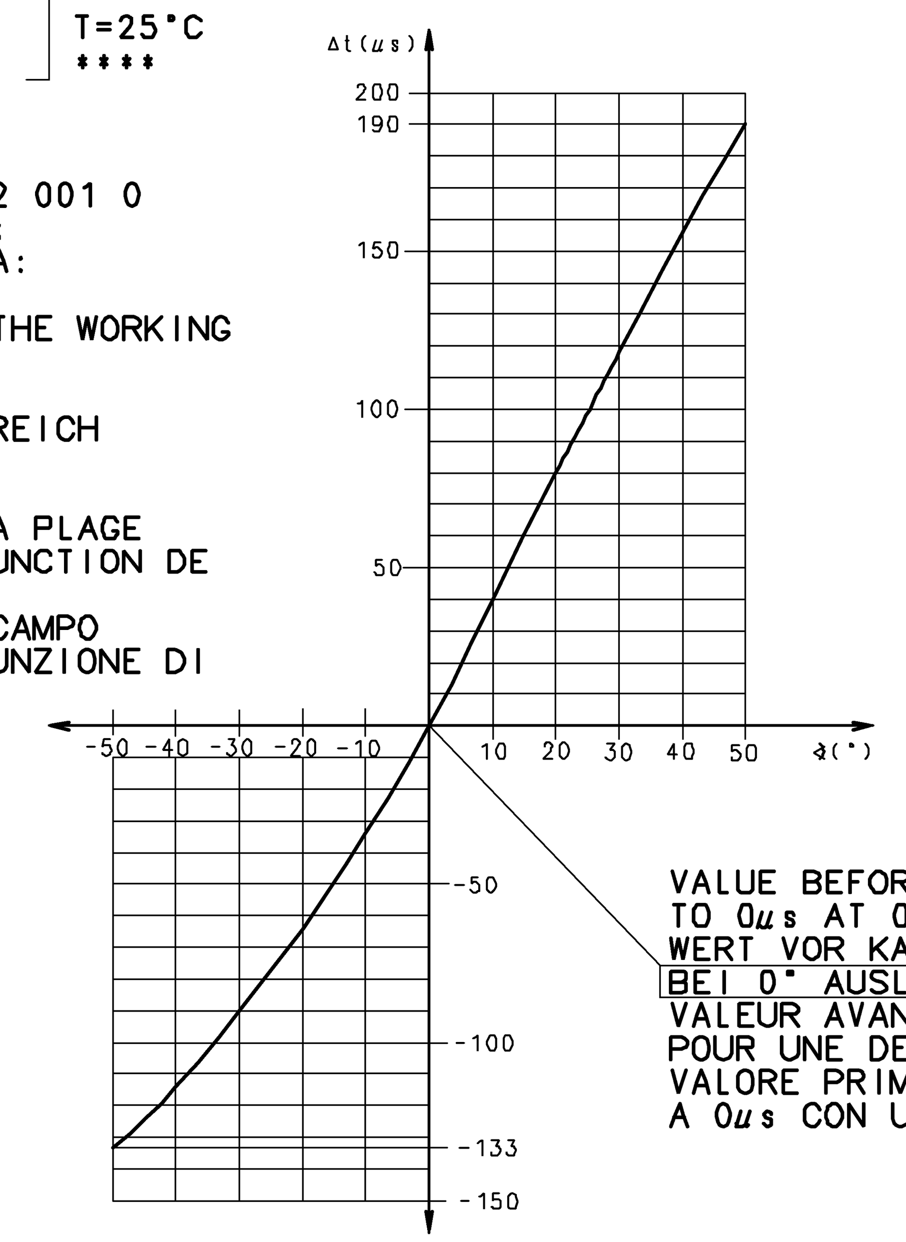

VALUE BEFORE CALIBRATION TO 0μs AT 0° DEFLECTION:
WERT VOR KALIBRIERUNG AUF 0μs BEI 0° AUSLENKUNG: $207^{\pm 27\mu s}$
VALEUR AVANT CALIBRAGE A 0μs POUR UNE DEFLEXION DE 0°:
VALORE PRIMA DELLA CALIBRATURA A 0μs CON UNA DEVIAZIONE DI 0°:

OPERATING OF SENSOR IS POSSIBLE FROM FOUR SIDES FOR THIS PURPOSE INSTALL RESPEC. TURN LEVER
ANLENKUNG DES SENSORS VIERSEITIG MOEGLICH HEBEL ENTSPRECHEND MONTIEREN B.Z.W. UMSCHWENKEN
COMMANDE DU DETECTEUR EST POSSIBLE DE QUATRE COTES A CETTE FIN,MONTEZ RESP.TOURNEZ LE LEVIER
IL COMANDO DEL SENSORE E POSSIBILE DEI QUATTRO LATI MONTARE RISP ORIENTARE LA LEVA CORRISPONDMENTE

⊕ INDUCTANCE INCREASES (BODY IS LIFTED)
INDUKTIVITAET STEIGT (AUFBAU WIRD GEHOBEN)
INDUCTANCE AUGMENTE (CAROSSERIE EST LEVEE)
INDUTTIVITA AUMENTA (CARROZZERIA E ELEVATA)

⊖ INDUCTANCE DECREASES (BODY IS LOWERED)
INDUKTIVITAET SINKT (AUFBAU WIRD GESENKT)
INDUCTANCE DIMINUE (CAROSSERIE EST ABAISSEE)
INDUTTIVITA DIMINUISCE (CARROZZERIA E ABBASSATA)

* OBSERVE THE POSITION OF THE RIBS TO THE LEVERI
ZUORDNUNG DER RIPPEN ZUM HEBEL ZU BEACHTENI
OBSERVEZ LA POSITION DES NERVURES PAR RAPPORT AU LEVIER
RISPETTARE LA POSIZIONE DEGLI NERVATURE A LEVAI

** FIXING OF THE SENSOR IN CENTRAL POSITION BY MEANS OF MANDREL Ø4h8
FIXIERUNG DES SENSORS IN MITTELSTELLUNG MITTELS DORN Ø4h8
FIXATION DU DETECTEUR EN POSITION CENTRALE AU MOYEN DU BOULON Ø4h8
FISSAGGIO DEL SENSORE IN POSIZIONE MEDIA PER LA SPINA Ø4h8

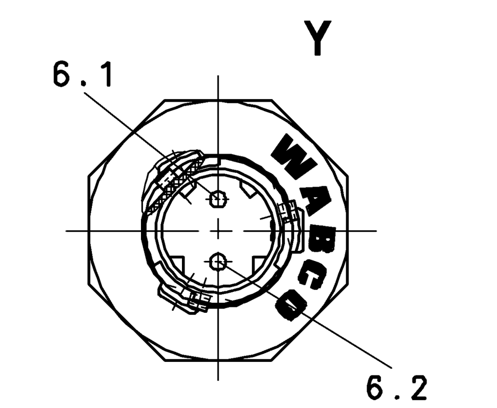

DIN 72585-A1-2.1-Sn/K2

4 ELECTRIC TERMINAL / ELEKTRISCHER ANSCHLUSS / BORNE ELECTRIQUE / MORSETTO ELETTRICO

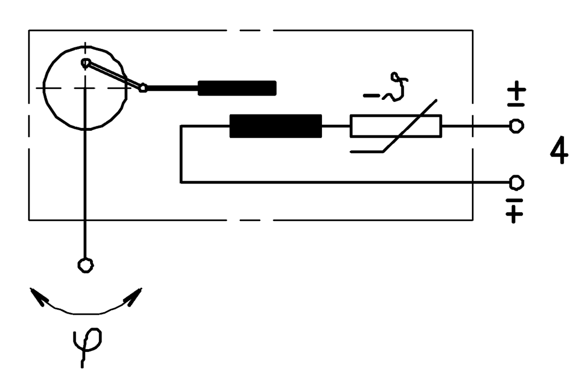

CABLE BETWEEN SENSOR AND ELECTRONIC CONTROL UNIT (ECU)
KABEL ZWISCHEN SENSOR UND ELEKTRONIK
CABLE ENTRE DETECTEUR ET ELECTRONIQUE
DEL CAVO TRA SENSORE E CENTRALINA ELETTRONICA

LENGTH / LAENGE: MAX.15m / LUNGHEZZA / ESPANDA
WIRE CROSS SECTION / ADERQUERSCHNITT: $\geq 1mm^2$ / FIL VUE EN COUPE / FILO SEZIONATO

GENERAL SPECIFICATION: JED-334						
FURTHER TECHNICAL DATA:						
DOC. CODE:	SHEET: TO					
GENERAL TOLERANCES						
CLASS 1)		RANGE OF NOMINAL DIMENSIONS (± mm) ≤50	>50 ≤180	>180 ≤400	>400	∢
FINE		0,5	1,0	1,5	2,0	± 3°
MEDIUM		1,0	2,0	3,0	4,0	
COARSE	X	2,0	3,5	5,0	6,5	
TAPPED HOLES ACC. ISO 4039 / JED-152						
1) TOLERANCE CLASS APPLIED CROSSMARKED						

DCN-NO.	REV.	DATE
173400	1×L	17-05-31
151579	3×K	09-11-04
060549	2×J	06-01-09
075917	2×H	00-10-23
069443	1×G	99-03-15
061241	2×F	98-01-19
061220	4×E	97-02-26
061216	1×D	97-01-09
056779	2×C	96-03-18
053268	2×B	94-07-21
055701	A	94-06-15

CADAM-DRAWING COPYRIGHT		WABCO
DATE	SIGNATURE	DISTANCE SENSOR / WEGSENSOR / CAPTEUR DE DEPLACEMENT / SENSORE DI PROSSIMITA
DRAWN: 94-03-28	GRESCHNER	
CHECKED: 94-03-28	GEIGER	
STANDARDIZATION: 94-03-28	PANTZER	
MASS 0.2 KG	SCALE 1:1 (2:1)	PRODUCT IDENTIFICATION NO. 441 050 011 0 — DOC. CODE 005 — SHEET 1/1
SIZE A 1	T.R.I. 560	SHAPE CODE — REPLACEMENT FOR

100mm

EXPERT CODE 7 4 5 PRODUCT TYPE 0 0 X

1608/016/3/04.93 605/653

TOUTE COMMUNICATION OU REPRODUCTION DE CE DOCUMENT, TOUTE EXPLOITATION OU COMMUNICATION DE SON CONTENU SONT INTERDITES, SAUF AUTORISATION EXPRESSE. TOUT MANQUEMENT A CETTE REGLE CONSTITUE UN ABUS EVIDENT ET EXPOSE SON AUTEUR AU VERSEMENT DE DOMMAGES ET INTERETS. TOUS DROITS DE PROPRIETE INDUSTRIELLE RESERVES, NOTAMMENT EN MATIERE DE BREVETS ET DE MODELES.
WEITERGABE SOWIE VERVIELFAELTIGUNG DIESER UNTERLAGE, VERWERTUNG UND MITTEILUNG IHRES INHALTS NICHT GESTATTET, SOWEIT NICHT AUSDRUECKLICH ZUGESTANDEN. ZUWIDERHANDLUNGEN STELLEN EINEN OFFENSICHTLICHEN MISSBRAUCH DAR UND VERPFLICHTEN ZU SCHADENERSATZ. ALLE RECHTE FUER DEN FALL DER PATENTERTEILUNG ODER GEBRAUCHSMUSTER-EINTRAGUNG VORBEHALTEN.
NON E PERMESSO CONSEGNARE A TERZI O RIPRODURRE QUESTO DOCUMENTO, NE UTILIZZARNE IL CONTENUTO O RENDERLO COMUNQUE NOTO A TERZI SENZA AUTORIZZAZIONE ESPLICITA. OGNI INFRAZIONE COSTITUIRA UN EVIDENTE ABUSO E COMPORTERA IL RISARCIMENTO DEI DANNI SUBITI. E' FATTA RISERVA DI TUTTI I DIRITTI DERIVANTI DA BREVETTI O MODELLI.
COPYING OF THIS DOCUMENT, AND GIVING IT TO OTHERS AND THE USE OR COMMUNICATION OF THE CONTENTS THEREOF, ARE FORBIDDEN WITHOUT EXPRESS AUTHORITY. CONTRAVENTION OF THIS RESTRICTION WILL CONSTITUTE AN EVIDENT ABUSE AND RESULT IN A LIABILITY TO THE PAYMENT OF DAMAGES. ALL RIGHTS ARE RESERVED IN THE EVENT OF THE GRANT OF PATENT OR REGISTRATION OF A UTILITY MODEL OR DESIGN. THIS DOCUMENT IS THE SUBJECT OF COPYRIGHT.