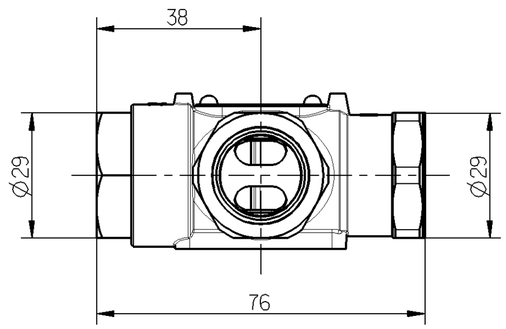

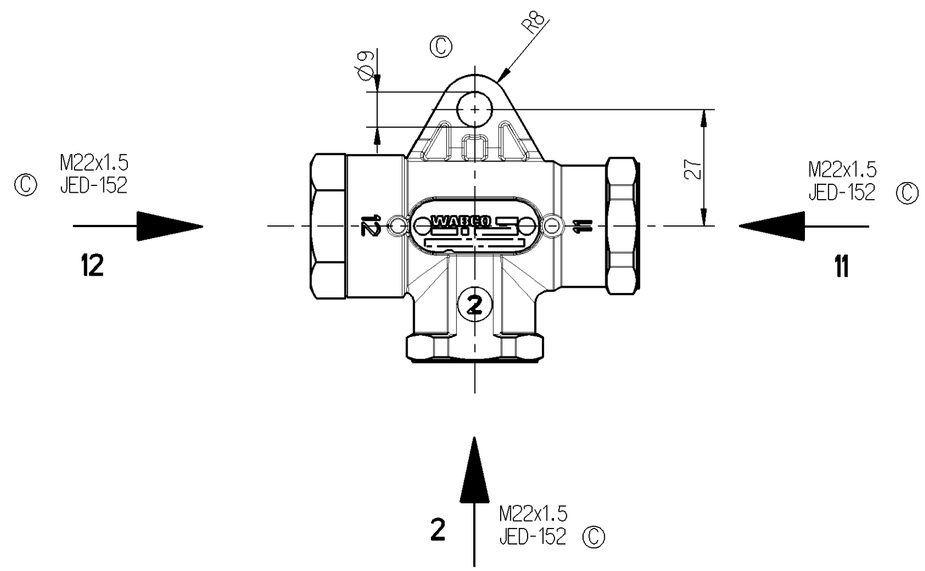

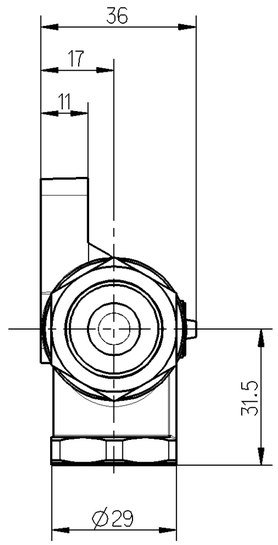

TORQUE FOR CONNECTIONS ANZUGSMOMENT FUR EINSCHRAUBSTUTZEN COUPLE DE SERRAGE DES RACCORDS COPPIA DI SERRAGIO DEI RACCORDI		53 Nm. MAX
WORKING POSITION EINBAULAGE POSITION DE FUNCTIONNEMENT POSIZIONE DI FUNZIONAMENTO		UNIMPORTANT BELIEBIG INDIFFERENTE INDIFFERENTE
CONTROL FLUID STEUERMEDIUM FLUIDE DE COMMANDE FLUIDO DI COMANDO}		AIR LUFT AIR ARIA
THERMAL RANGE THERM ANWENDUGSBEREICH TEMPERATURE D'UTILISATION TEMPERATURA DI UTILIZZAZIONE		-40°C...+80°C
AIR PRESSURE INLET DRUCKLUFT PRESSION PNEUMATIQUE D'ALIMENTATION PRESSIONE PNEUMATICO DI ALIMENTAZIONE		10 BAR MAX
MARKING OF PORTS KENNZEICHNUNG DER ANSCHLUESSE MARQUAGE DES ORIFICES MARCATURA DEGLI ORIFIZI	11	AIR INLET VORRATSLEITUNG ALIMENTATION ALIMENTAZIONE
	12	
	2	DELIVERY AUSGESTEUERTE LUFT UTILISATION UTILIZZAZIONE
SYMBOL SINNBILD SYMBOLE SIMBOLO	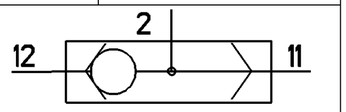	

Toute Communication ou reproduction de ce document, toute exploitation ou communication de son contenu sont interdites, sauf autorisation expresse. Tous droits de propriété industrielle réservés, notamment en matière de brevets et de modèles.

Non è permesso consegnare a terzi o riprodurre questo documento, né utilizzarne il contenuto o renderlo comunque noto a terzi senza autorizzazione espressa. Ogni violazione costituirà un evidente abuso e comporterà il risarcimento dei danni subiti. Eventuali diritti di brevetti o modelli.

Copying of this document and giving it to others and the use or communication of the contents thereof, are forbidden without express authority. Offenders are liable to the payment of damages. All rights are reserved in the event of the grant of patent or registration of a utility model or design. This document is the subject of copyright.

Weitergabe sowie nicht gestattet, soweit nicht ausdrücklich zugestanden. Zuwiderhandlungen verpflichten zu Schadensersatz. Alle Rechte für den Fall der Patenterteilung oder Gebrauchsmustereintragung vorbehalten.

114425	4xC	2007-09-13
087161	1xB	2003-09-09
DCN-No.	Rev.	Date

State of Revision

General Specification: JED-334-O

Further Technical Data:

Doc. Code: Sheet: To

General Tolerances JED-261

Class 1)		Range of Nominal Dimensions (± mm) ≤ 50	> 50 ≤ 180	> 180 ≤ 400	> 400	∢
Fine		0.5	1.0	1.5	2.0	
Medium	X	1.0	2.0	3.0	4.0	±3°
Coarse		2.0	3.5	5.0	6.5	

Tapped Holes acc.

1) Tolerance Class Applied Crossmarked

Copyright WABCO ®

	Date	Signature
Drawn	2003-01-08	Antas
Checked	2003-02-03	Stefaniak
Expert	Czapiewski	

WABCO

DOUBLE CHECK VALVE
ZWEIWEGE VENTIL
DOUBLE VALVE D'ARRET
DOPPIA VALVOLA D'ARRESTO

Mass	Scale	Material No.	WABCO Id. No.: 4342080290		
0.153 KG	1:1	434 208 029 0	Doc.Code	Language	Sheet
			005	ML	1/1
Size	TRI				
A 2	510				

Function Code	CAD System	Prod.Type	Replacement for
	Pro/E	0 0 X	

100mm